shelf GROUP

СТЕЛЛАЖНЫЕ СИСТЕМЫ СКЛАДСКОГО ХРАНЕНИЯ

КОНСОЛЬНЫЕ

Монтаж стеллажей – важен каждый миллиметр

Почему стоит тщательно выбирать исполнителя для монтажа, демонтажа или организации переезда стеллажных конструкций?

Монтаж стеллажей – это не простой процесс, как может показаться на первый взгляд. Это сложная последовательность действий, требующая специальных навыков и знаний.

Любое отклонение от схем и чертежей может дорого стоить. Например, ошибка в несколько сантиметров, может помешать полноценной работе склада и складской техники.

Очень важно, четкое соблюдение графика и плана работ – ведь мы понимаем, для Вас важна каждая минута рабочего времени!

Важно!

Специалисты компании Shelf ценят ваше время, поэтому вся команда старается сделать все для того, чтобы ваше оборудование в кратчайшие сроки было введено в эксплуатацию и начало приносить пользу Вашему бизнесу. Каждое дело должны делать профессионалы, а мы знаем свое дело от А до Я.

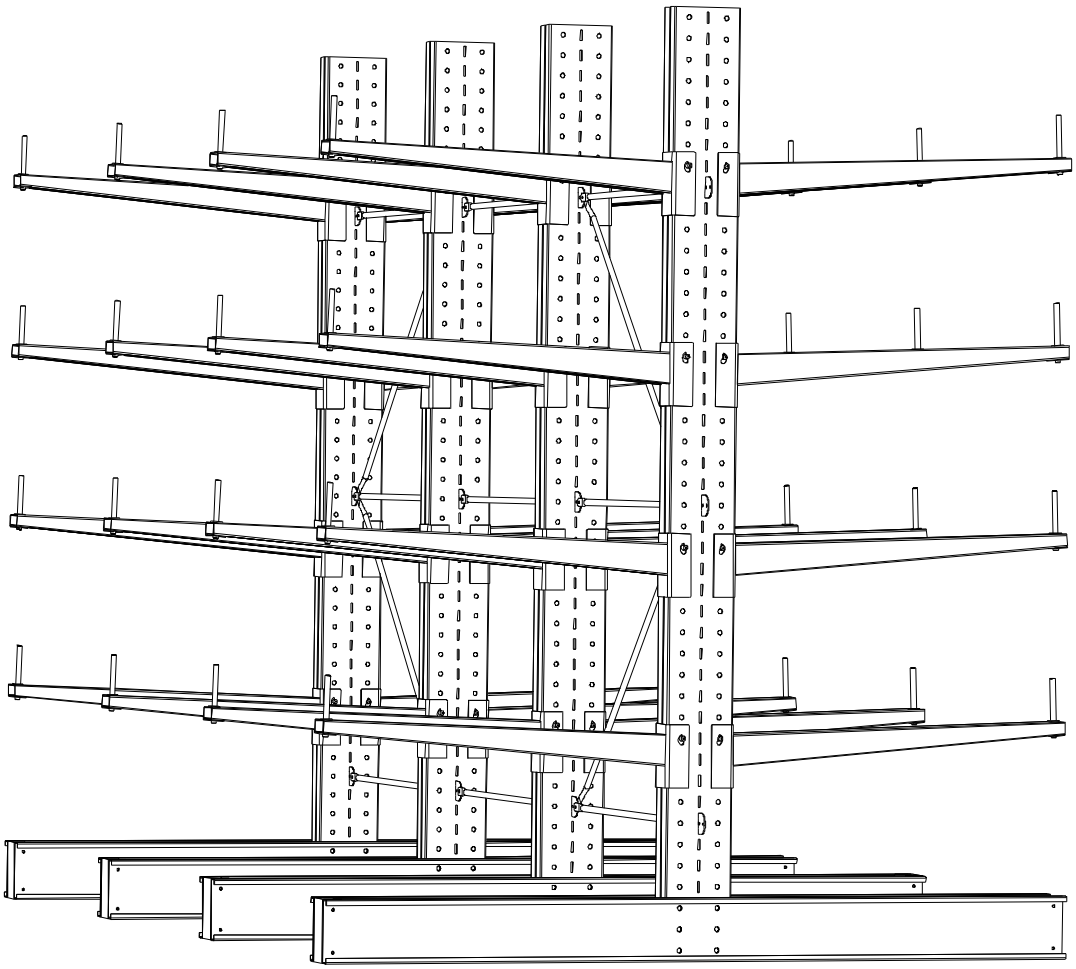

Техническая информация

Введение - стр. 4
Технические характеристики - стр. 5
Основные элементы - стр. 6

КОНСОЛЬНЫЕ СТЕЛЛАЖ

CANTILEVER SHELVING

Консольные стеллаж - подходят для хранения не габаритных и длинных грузов и товаров (например, рулонной продукции и профильных труб) в производственных и складских помещениях устанавливаются консольные стеллажи. Данный вид стеллажей позволяет хранить грузы абсолютно любой длины.

Стеллажи консольные представляют собой универсальную сборно-разборную конструкцию, основу которых составляют Г- или Т-образные вертикальные стойки, а также сварные консоли, служащие в качестве полок для хранения продукции.

ВВЕДЕНИЕ

Консольные стеллажи предназначены для установки в производственных и складских помещениях и размещения на них длинномерных грузов - металлического проката, рулонов, труб, деревянных балок, и других аналогичных грузов, с нагрузкой на одну консоль до 100 кг. Многоярусность консольных стеллажей позволяет сортировать грузы по их длине, весу, объему.

Стеллажи данного типа имеют одно- и двустороннюю фронтальную загрузку – разгрузку и представляют собой сборно-разборную металлическую конструкцию, состоящую из отдельных элементов - вертикальных стоек, несущих горизонтальных консолей, системы связей, монтирующихся в линию любой длины с любым количеством секций хранения различной длины. Соединение - болтовое. Межосевое расстояние опорных стоек зависит от массы хранимого груза и имеет следующие размеры: 750мм, 1000мм, 1250мм, 1500мм, 1750мм, 2000мм.

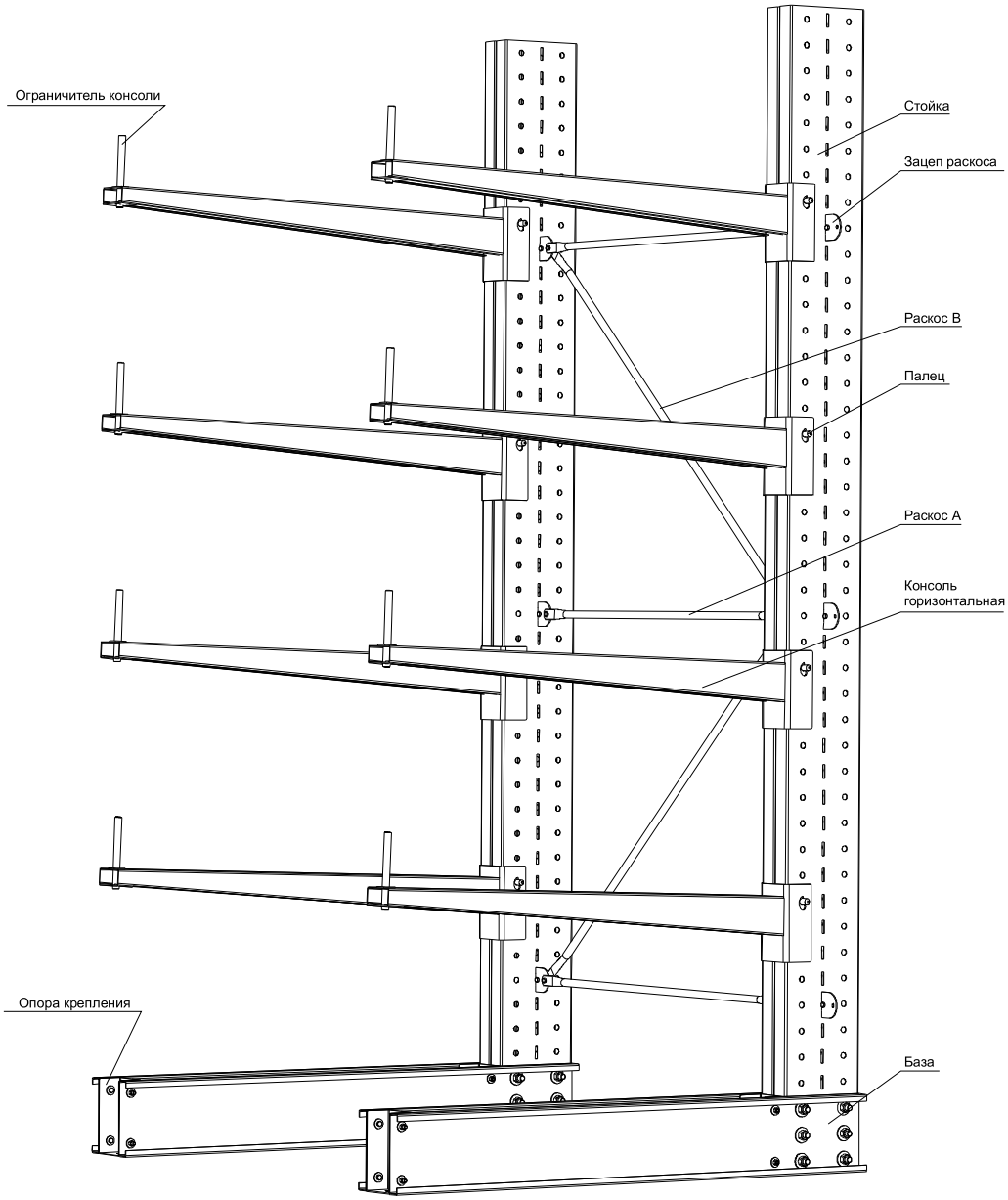

Металлические консольные стеллажи имеют ряд достоинств:

- Особая конструкция позволяет одновременно хранить в них различные по типу, массе и размерам грузы;
- Простой доступ к продукции при верной организации хранения;
- Универсальность ввиду возможности убирать и добавлять уровни, а также менять расстояние между ними;
- современное производство стеллажей позволяет дополнять их специальными настилами, на которых можно хранить любые грузы;
- Безопасность в процессе использования консольных конструкций;
- Возможность расположения под открытым небом и в закрытых помещениях.

ТЕХНИЧЕСКИЕ ХАРАКТЕРИСТИКИ глубинных (набивных) стеллажей:

Тип профиля стоек, материал	прокатной, сталь 355
Покрытие конструкции	полимерное
Высота стоек	от 1 500 мм до 12 000 мм
Шаг перфорации	100 мм
Длинна консоли	до 12 000 мм
Расстояние между стоек	от 750 мм до 2 000 мм
Грузоподъемность консоли	от 100 кг до 1 900 кг
Соединение стоек	болтовое

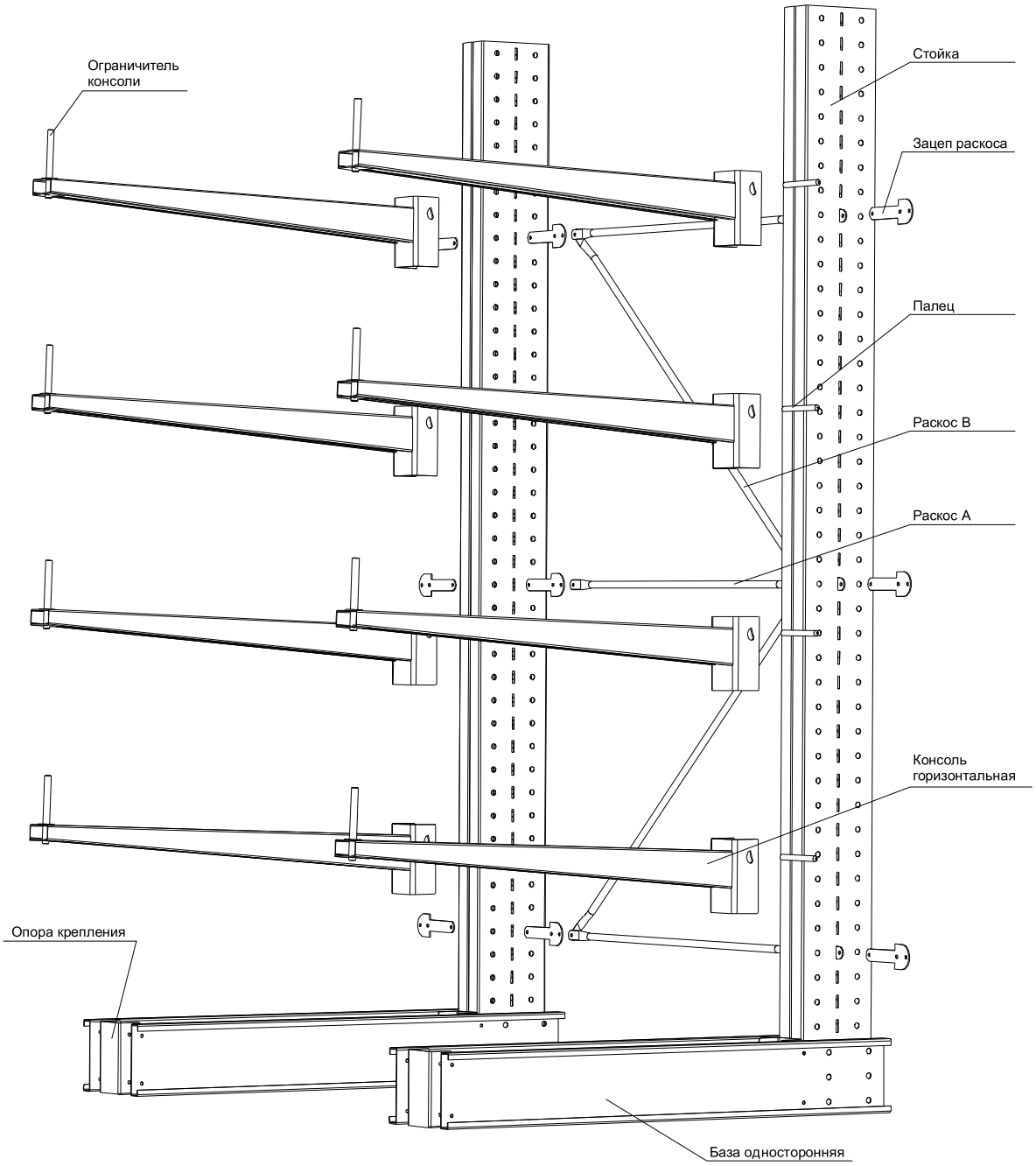

Консольные стеллажи могут иметь произвольные габариты, а значит, их высота и общая длина линии определяются исключительно пожеланиями заказчика. При этом тип вертикальных стоек, материал, межосевое расстояние и размеры поперечного сечения определяются на стадии проектирования исходя из габаритно-массовых характеристик груза. Именно на этом этапе происходит выбор профиля и длины опор и грузовых консолей.

ОСНОВНЫЕ ЭЛЕМЕНТЫ

СТОЙКА изготовлена из двух одинаковых перфорированных профилей, сваренных друг с другом. Высота стойки достигает до 6500мм, по индивидуальному расчету возможно изготовление до 12000мм. Шаг перфорации 100мм. Круглыеотверстия предназначены для крепления горизонтальных консолей, прямоугольные - для зацепов раскосов. Стойка окрашивается полимерной порошковой краской 5005.

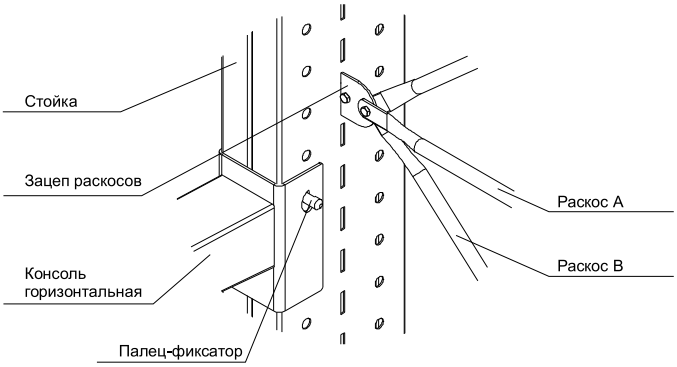

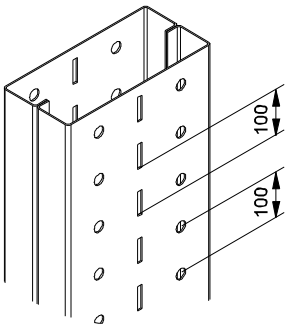

ГОРИЗОНТАЛЬНАЯ КОНСОЛЬ изготовлена из С-образного профиля, с приваренным с одного конца кронштейном для крепления к стойке. Для фиксации на стойке используется ПАЛЕЦ - ФИКСАТОР. При необходимости комплектуется ОГРАНИЧИТЕЛЕМ. Консоль окрашивается полимерной порошковой краской 2008.

Груз должен быть расположен минимум на двух консолях, допускается выход груза, по длине стеллажа, за пределы консолей максимум на 50% величины межосевого расстояния стоек. По длине горизонтальной консоли должен располагаться равномерно, строго по центру консоли и базы, за пределы горизонтальных консолей не выходить.

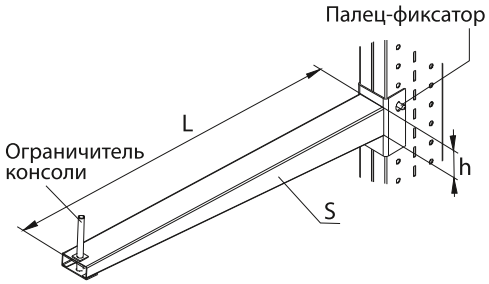

БАЗА изготовлена из двух С-образных профилей, которые при помощи болтового соединения, крепятся с двух сторон к стойке.

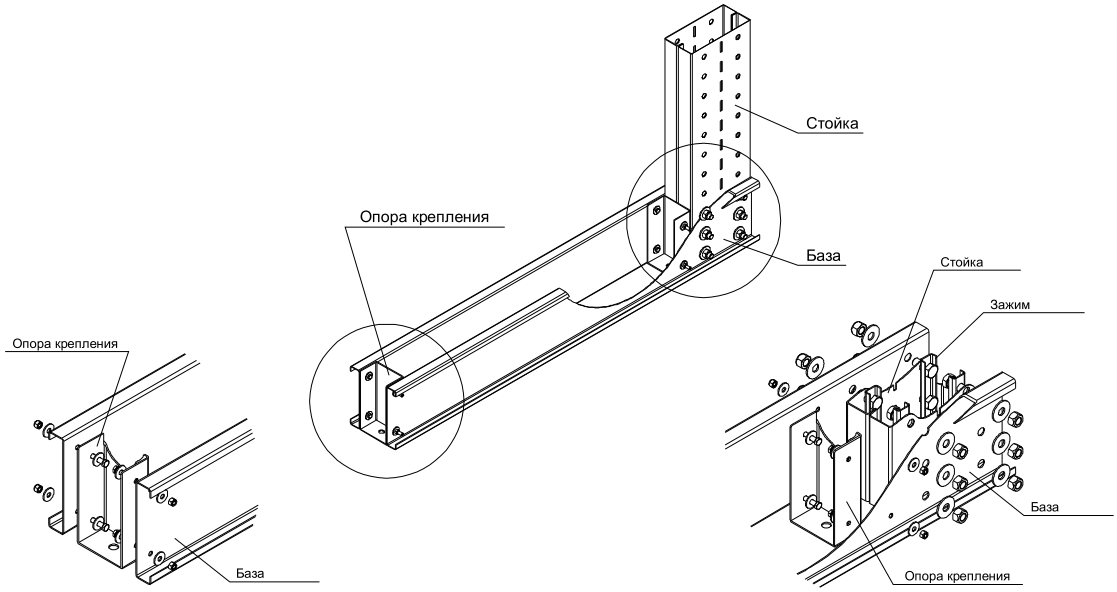

Мы работаем в каждом уголке России, а так же за ее пределами

Центральный офис в г. Казань

420032, Казань, Гладилова, д.35
+7 843 202-36-37, +7 (843) 239-45-45
info@shelf-rf.ru
montazh@shelf-rf.ru

Москва
+7 499 704-39-49

Санкт-Петербург
+7 812 458-05-74

Самара
+7 846 229-53-54

Нижний Новгород
+7 831 261-32-35

Екатеринбург
+7 343 226-02-38

ГАРАНТИЯ ЛУЧШЕЙ ЦЕНЫ!

В СЛУЧАЕ, ЕСЛИ ВАМ ПОСТУПИЛО БОЛЕЕ НИЗКОЕ ЦЕНОВОЕ ПРЕДЛОЖЕНИЕ, НА АНАЛОГИЧНЫЙ ПЕРЕЧЕНЬ ОКАЗЫВАЕМЫХ РАБОТ И УСЛУГ, И ВЫ ГОТОВЫ ЭТО ПОДТВЕРДИТЬ, ТО МЫ НЕ СОМНЕВАЕМСЯ, ЧТО СМОЖЕМ ПРЕДЛОЖИТЬ ВАМ ЕЩЕ БОЛЕЕ ВЫГОДНЫЕ УСЛОВИЯ!

ЛУЧШЕЕ КАЧЕСТВО ЗА ЛУЧШУЮ ЦЕНУ!

8 800 250-23-53
Звонок по России бесплатный